Zubehör für Volkswagen/Audi
Accessories for Volkswagen/Audi
Accessoires pour Volkswagen/Audi
Distributed by Votex GmbH

Montageanleitung
Fitting instruction
Notice de montage
Instruzioni di montaggio
Monteringsanvisning
Montage-aanwijzingen
Instrucciones de montaje

Grundträger
Roof bars
Traverses de base
Supporto di base
Grundsats
Basisimperiaal
Soporte base

Teilenummer / Part number / Numéro de pièce / Numero della parti / Artikelnummer / Onderdeelnummer / Número de pieza

701 071 126 / 701 071 126 A

Änderungen des Lieferumfanges vorbehalten.
Equipment supplied is subject to alteration.
Modifications de l'ensemble de livraison réservées.
Ci riserviamo modifiche all'entità della fornitura.
Ändringar av leveransomfattningen förbehålles.
Wijzigingen in leveringsomvang voorbehouden.
Se reservan los modificaciones del conjunto de suministro.

Distributed by Votex GmbH
USA: Distributed by
Volkswagen of America, Inc.
– Corporate Parts Div. –
Troy, MI 48007-3951

Printed in West Germany
by Votex GmbH • 000 • 06/90 MH
025/501-4465

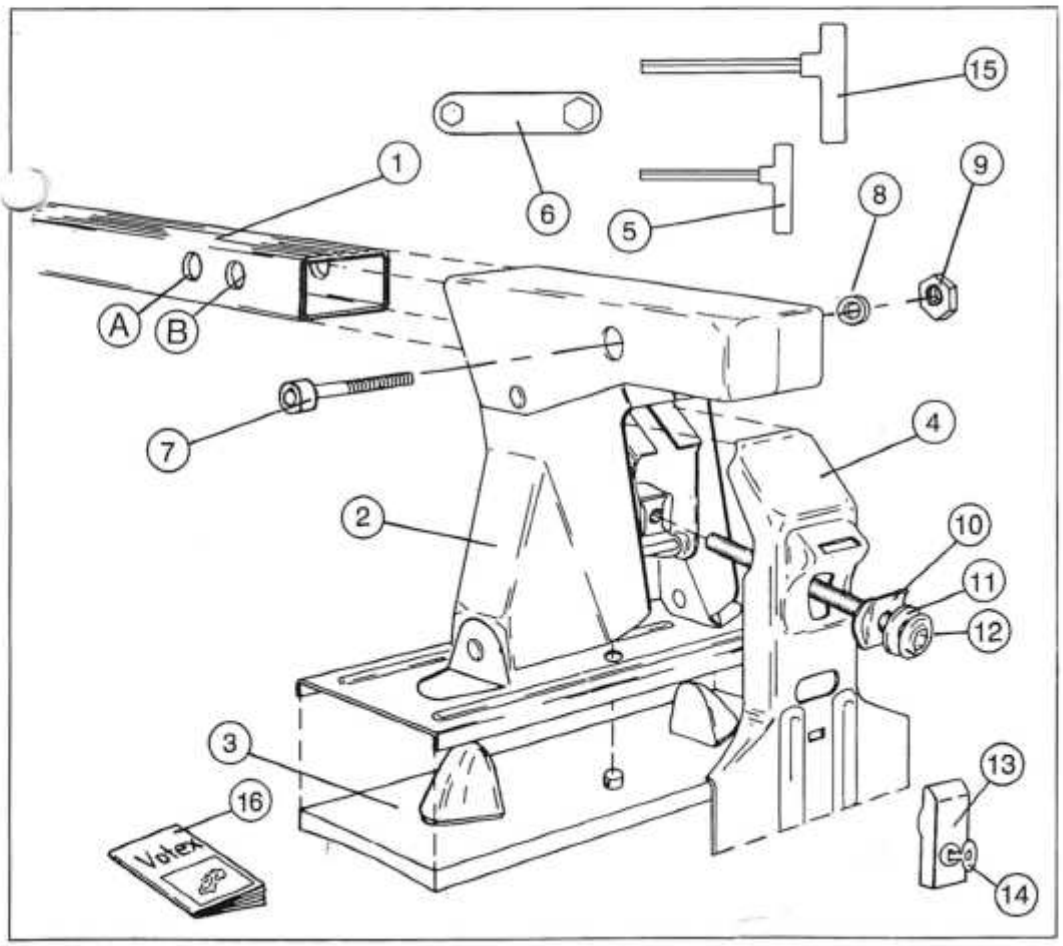

D

Stückliste:

Pos.	Benennung	Stück
1	Tragstab	2
2	Stützfuß	4
3	Gummischutz	4
4	Oberblech	4
5	Innensechskant-schlüssel 5 mm	1
6	Sechskant-schlüssel NV10	1
7	Innensechskant-schraube	4
8	Hülse	4
9	Sechskantmutter M6	4
10	Vierkantscheibe	4
11	Kunststoffscheibe	4
12	Schraube	4
13	Schutzkappe	4
14	Schlüssel	4
15	Innensechskant-schlüssel 6 mm	1
16	Montageanleitung	1

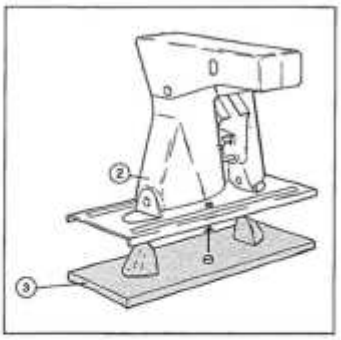

D

Den Gummischutz (3) an den Fuss (2) anbringen.

I

Fissare la protezione di gomma (3) al piede (2).

E

Montar el apoyo para el pie (3) en la chapa (2).

GB

Put the rubberprotector (3) under the foot (2).

S

Sätt dit stödfoten (2) på fotplattan (3).

F

Poser le pied d'appui (2) sur la plaque de soutien (3).

NL

De rubber bescherming (3) op de voet (2) aanbrengen.

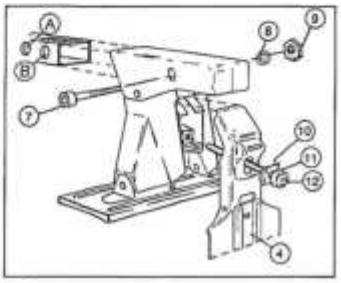

D

Tragstab in die Führung am Stützfuss, Hülse und Mutter in dem jeweiligen Loch A oder B verschrauben. (Siehe Skizzen A, B und C). Das Oberblech (4) mit Schraube (12), Kunststoffscheibe (11) und Vierkantscheibe (10) lose verschrauben.

GB

Fit the load carrier bar into the bracket in the foot, and secure it in position with a screw (7), washer (8) and nut (9) in either hole A or hole B (see sketches A, B and C). Fasten the bracket (4) with a screw (12), plastic washer (11) and a square disc (10).

F

Monter le tube porte-charge da le support aménagé dans le pi le fixer en place au moyen de l vis (7), la rondelle (8) et l'écrou dans l'orifice A ou B (voir croqu A, B et C). Mettre en place le c ket (4) avec la vis (12), la ronde plastique (11) et le joint carré (

E

El tubo portachargas se monta en la fijación del tubo y se fija con el tornillo (7), el manguito (8) y la tuerca (9) en el orificio A o en el B (véanse los bocetos A, B y C). Armar la chapa superior (4) con el tornillo (12), la arandela de plástico (11) y la arandela cuadrangular (10).

I

Montare la barra al fissaggio del piede e fermare con vite (7), bussola (8) e dado (9) nel foro A oppure B (vedi disegne A, B e C). Montare la parte superiore (4) con viti (12), disco di plastica (11) e rosetta quadra (10).

S

Lasthållarrör monteras i fotens rörfäste och förankras med skruv (7), hylsa (8) och mutter (9) i hål A eller B. (Se skiss A, B och C). Sätt ihop överbleck (4) med skruv (12), plastbricka (11) och fyrkantsbricka (10).

NL

Monteer de laadstang in de ste die zich in de voet bevindt en b vestig deze vervolgens door middel van schroef, ringetje en moer in opening A of B (zie sch A, B en C). De bovenste plaat met schroef (12), plastic ring (1 en vierkant onderlegplaatje (10 elkaar zetten.

A

D

Anbringen aufs Dach, siehe Skizze!

GB

Put the loadcarrier on the roof as shown in the sketch!

F

Le croquis indique comment placer la gallerie sur le toit!

E

El dibujo muestra como hay que colocar el portaequipajes!

I

Il disegno dimostra come il contenitore deve essere posizionato sul tetto!

S

Hur du placerar takräcket på taket framgår av skissen!

NL

Monteren op het dak, zie tekening!

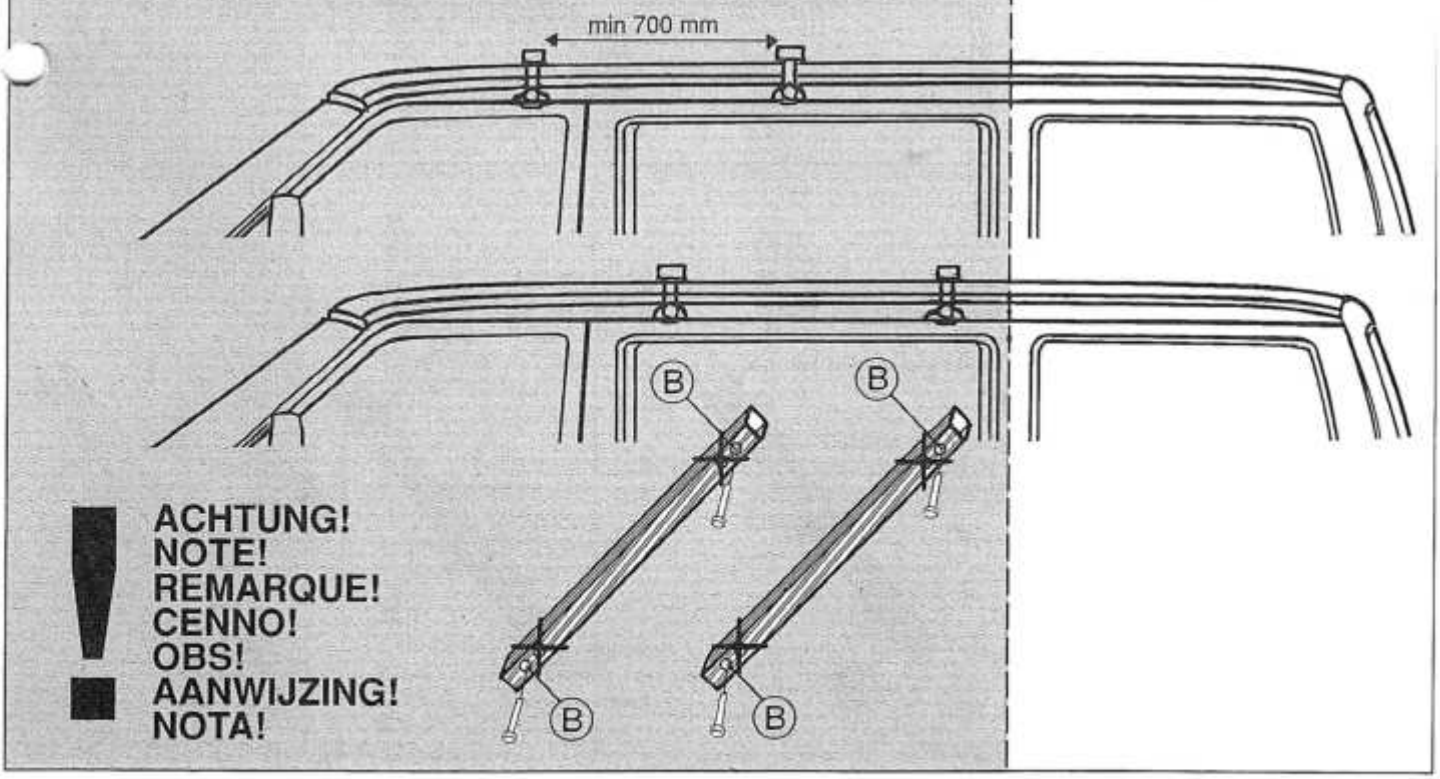

ACHTUNG!
NOTE!
REMARQUE!
CENNO!
OBS!
AANWIJZING!
NOTA!

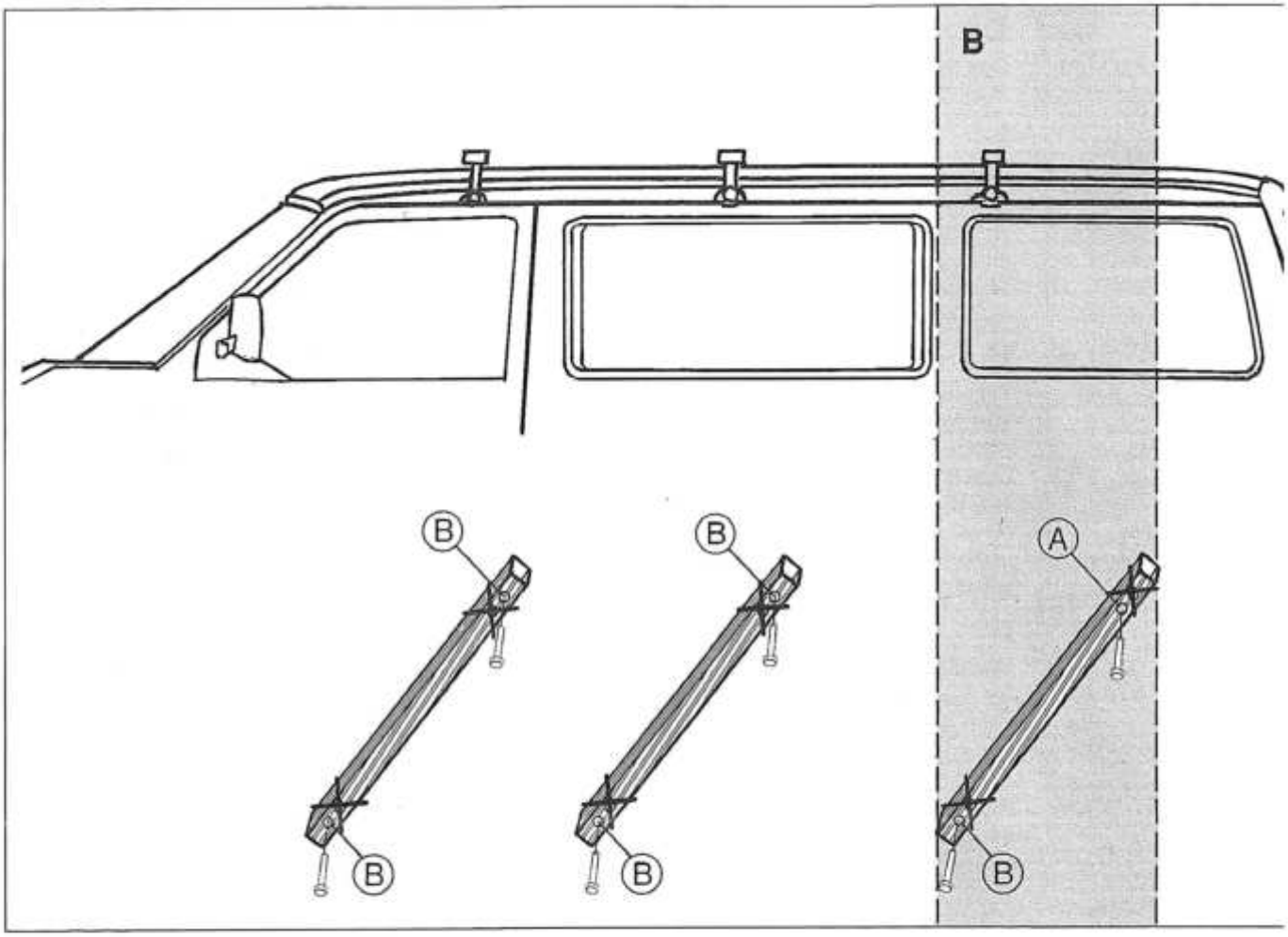
B
B
B
A
B
B
B

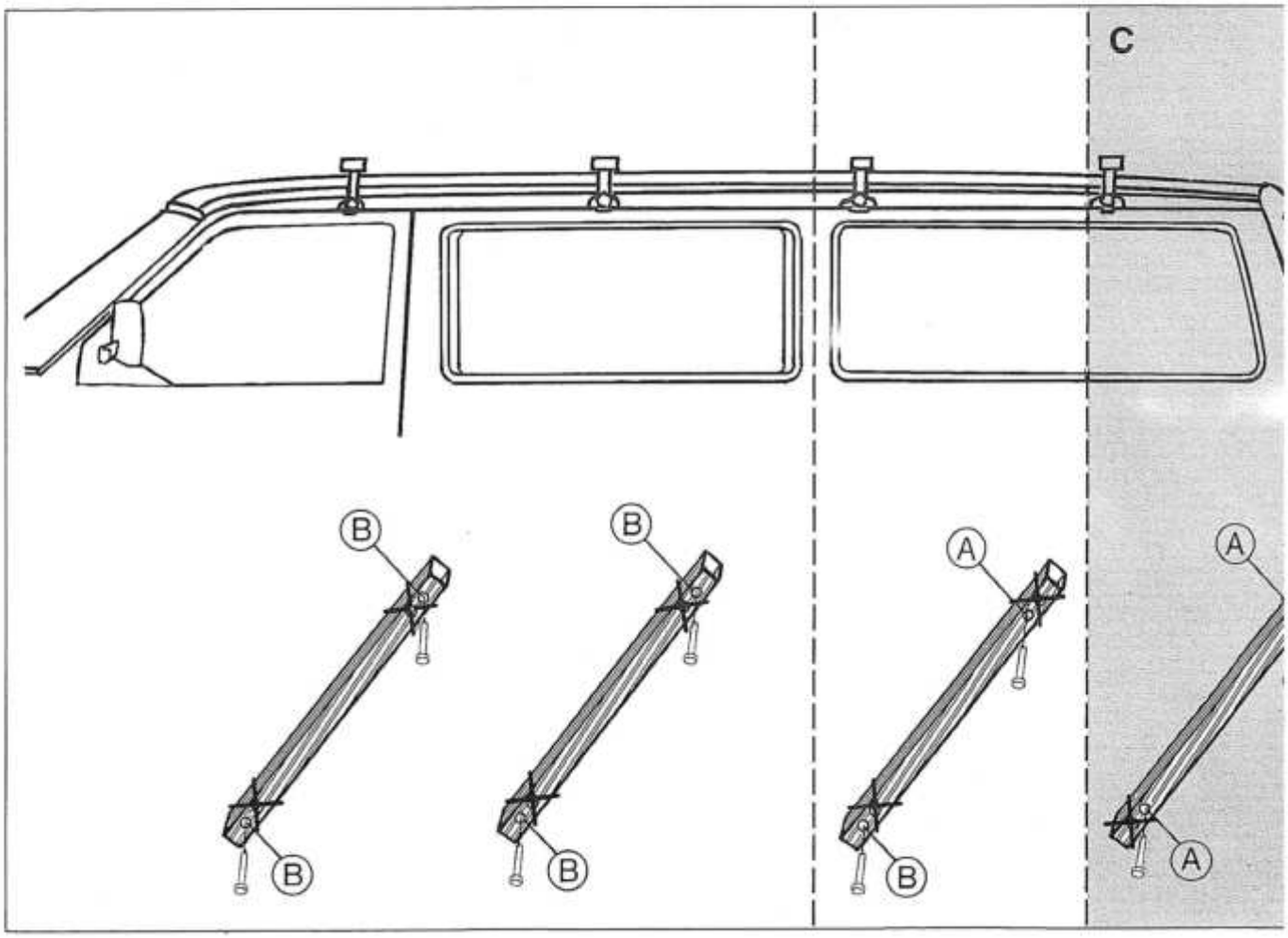
C
B
B
A
A
B
B
B
A
A

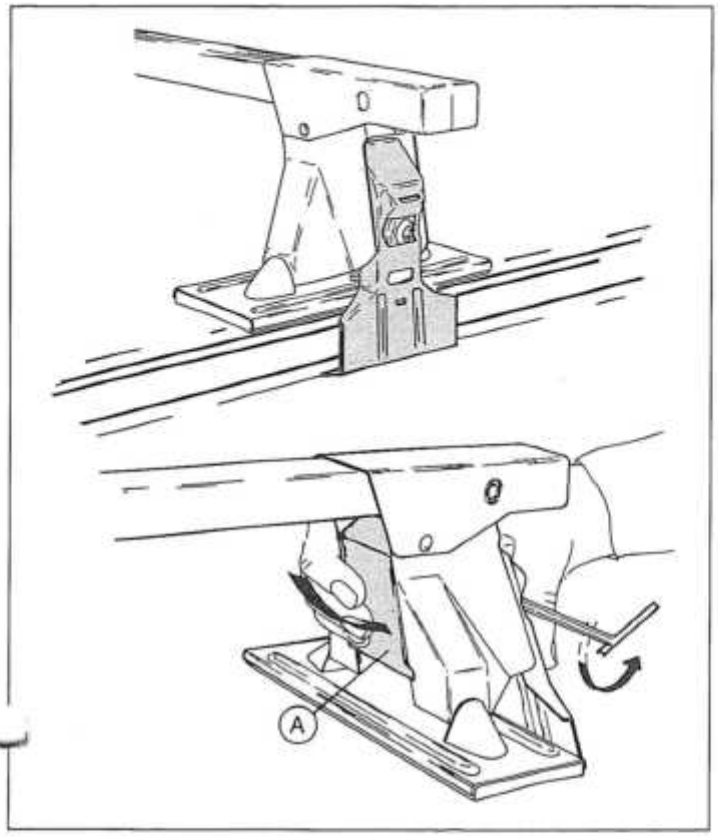

D

Das Spannstück (A), das das Rohr verschliesst, ist gleichzeitig mit dem Festschrauben des Oberbleches (4) anzudrücken. Die Schraube (12) ist jetzt abwechselnd auf den linken und rechten Fuss anzuziehen bis das Spannstück (A) den Tiefststand erreicht.

F

La partie mobile (8) qui verrouille la barre se mettra automatiquement en serrant le crochet (4). Serrer **alternativement le côté gauche et le côté droit jusqu'au blocage de la partie mobile** (8).

S

Spännarmen (A), som låser fast röret, trycks in när överblecket (4) skruvar åt. Skruva nu skruv (12) på **växelvis vänster och höger fot** tills spännarmen (A) når **bottenläge**!

E

La pieza tensora (A), que cierra el tubo, debe introducirse al mismo tiempo que se atornilla la chapa (4). Apretar ahora el tornillo (12) alternativamente sobre el pei izquierdo y el derecho hasta que la peiza tensora (A) alcance su posición más baja.

GB

Tighten the screw (12) **alternately between the 2 feet** c the loadcarrier until the ears the fitting arm (A) **rest flush against the back of the foc**

I

Il pezzo tirante (A), che serra tubo, deve sessere premuto contemporaneamente alla vi di fissaggio della parte superiore (4). Alternando il piede destro e quello sinistro, la vit (12)viene tirata finché il pezz tirante (A) raggiunge il livello più basso!

NL

De spanner (A), die de buls afsluit, dient gelijklijdig met h vastschroeven van de boven ste plaat (4) te worden ingedrukt. De schroef (12) moet **afwisselend aan de linker– en rechter voet worden aangetrokken**, tot de spann (A) zich in **de laagste stand** bevindt!

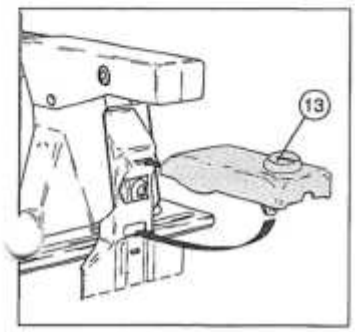

D

Die abschliessbare Schutzkappe (13) ist anzubringen.

I

Il tappo di protezione richiudibile è da fissare (13).

E

Montar ahora la cubierta de protección (13), que podrá cerrarse.

GB

Cover the screw with the locking cap (13).

S

Montera låshuven (13).

F

Mettre en place le couvercle de protection (13), qui est verrouillage.

NL

De afsluitbare beschermdop (13) aanbrengen.

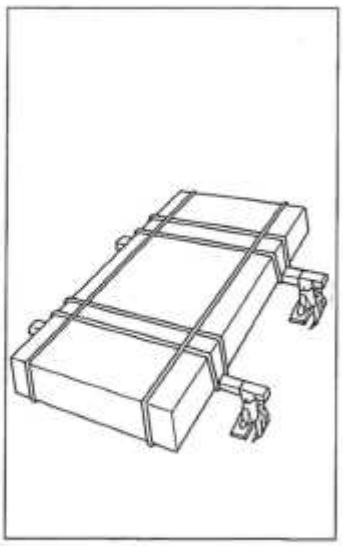

D

Die Last ist gleichmässig über die Ladefläche zu verteilen. Kontrollieren Sie regelmässig das Festsitzen des Lastenhalters.

I

Il carico deve essere distribuito uniformernente sulla superficie di carico. Controllare regolarmente il fissaggio del supporto di carico.

E

Distribuir la carga uniformemente sobre toda la superficie. Controlar con regularidad que el portacargas está bien apretado.

GB

Distribute the load evenly over the load surface. Check at regular intervals that the load carrier is porperly secure.

S

Fördela lasten över lastytan. Kontrollera regelbundet att lasthållaren är ordentligt fastdragen.

F

Répaartir la charge également sur toute la surface de charg Vérifier régulièrement que le porte-charge est soigneusement serré.

NL

De lading gelijmatig over het laadopperviak verdelen. Regelmatig controleren of de lastdrager stevig vastzit.